## Разрез по котловану А-А

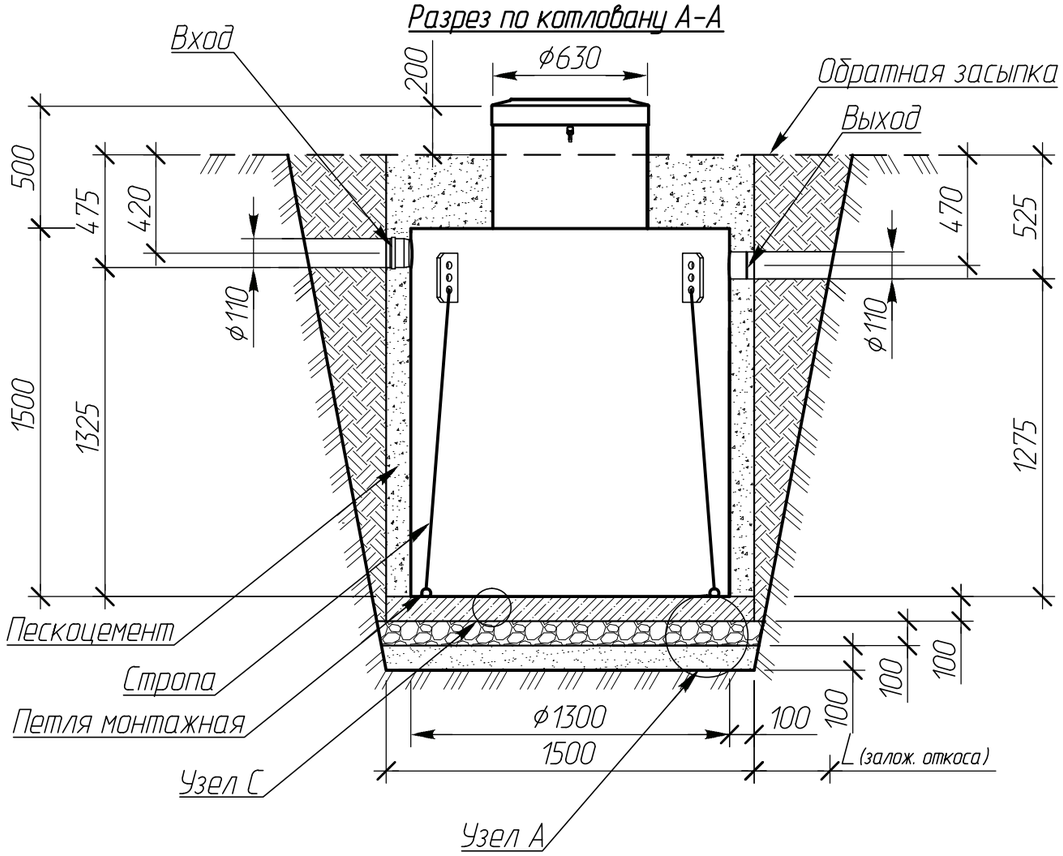


## Узел А

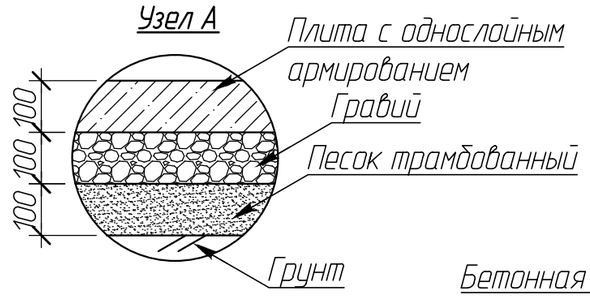


## Узел В
М 1:25

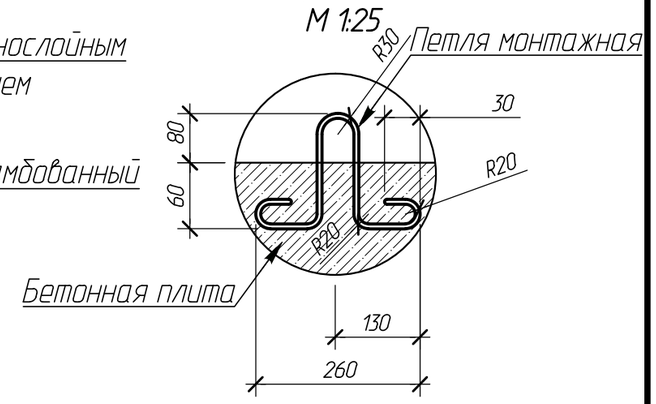


## Узел С
М 1:25

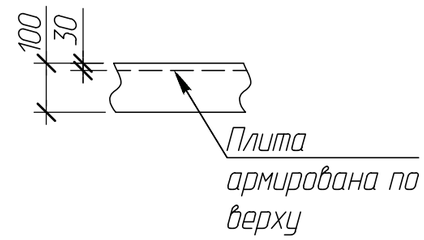


Крутизна откосов подбирается по таблице №1 в зависимости от глубины выемки и типа грунта

## Вид сверху

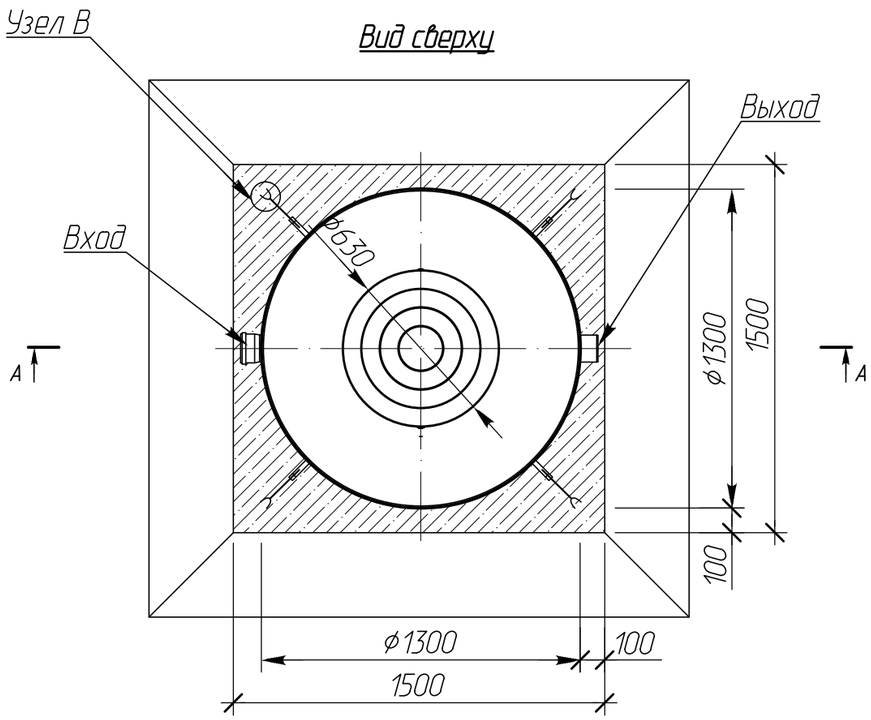


## Таблица №1

| Грунты | Крутизна откосов при глубине выемки, м (отношение высоты к заложению) | | |
|---|---|---|---|
| | 1,5 | 3,0 | 5,0 |
| Насыпные неуплотненные | 56(1:0,67) | 45(1:1) | 38(1:1,25) |
| Песчаные и гравийные влажные | 63(1:0,5) | 45(1:1) | 45(1:1) |
| Глинистые: | | | |
| супесь | 76(1:0,25) | 56(1:0,67) | 50(1:0,85) |
| суглинок | 90(1:0) | 63(1:0,5) | 53(1:0,75) |
| глина | 90(1:0) | 76(1:0,25) | 63(1:0,5) |
| Лессы и лессовидные сухие | 90(1:0) | 63(1:0,5) | 63(1:0,6) |
| Моренные: | | | |
| песчаные, супесчаные | 76(1:0,25) | 60(1:0,57) | 53(1:0,75) |
| суглинистые | 78(1:0,2) | 63(1:0,5) | 57(1:0,65) |

| Изм. | Кол. уч | Лист | № док | Подпись | Дата |
|---|---|---|---|---|---|
| Чертил | | Острикова А.В. | | | 19.11.14 |
| Проверил | | Перекальский А.А. | | | 19.11.14 |
| Заказчик | | - | | | |
| Отв. менеджер | | - | | | |

Alta M OR 7-500 V2.4.1-1.4.oav

Монтажная схема
Разрез А-А М1:25, вид сверху М 1:25

| Операция | Лист | Листов |
|---|---|---|
| - | 20 | 20 |

Компания Alta Group